ARQUETA TIPO "H"

DIMENSIONADO Y ENTRADAS DE CONDUCTOS
ESCALA 1:20

SECCIÓN A-A

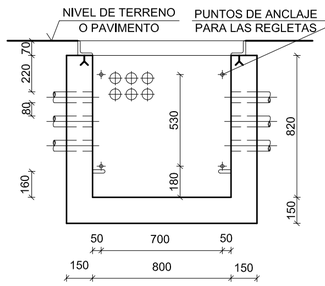

SECCIÓN B-B

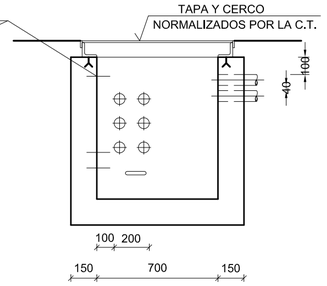

PLANTA

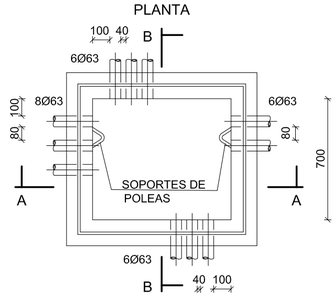

ARMADURAS DEL TIPO II ARCILLOSO - SATURADO
ESCALA 1:20

SECCIÓN A-A

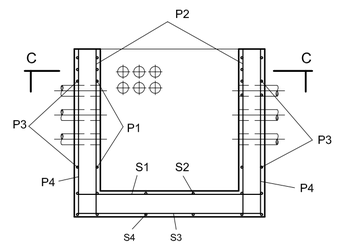

SECCIÓN B-B

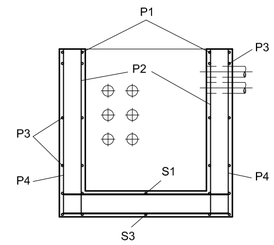

SECCIÓN C-C

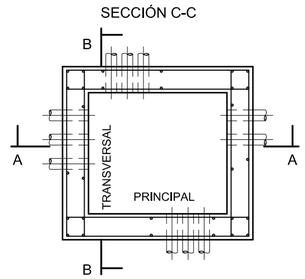

ARQUETA TIPO "M"

ARMADURAS DEL TIPO II ARCILLOSO - SATURADO
ESCALA 1:10

SECCIÓN A-A

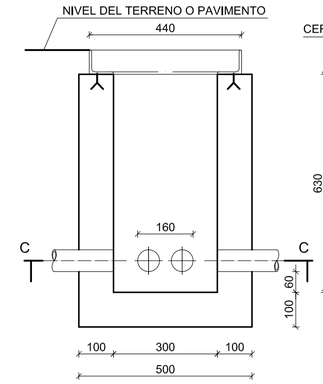

SECCIÓN B-B

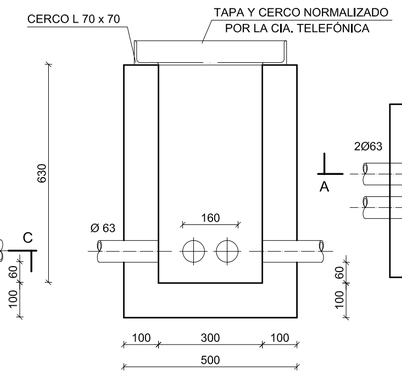

SECCIÓN C-C

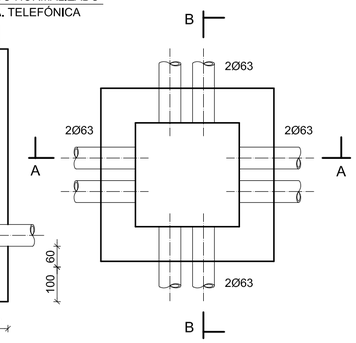

SECCIÓN C-C
HORMIGÓN HA-25/P/20/IIa

TAPA TIPO M
ESCALA 1:10

SECCIÓN A-A

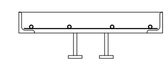

CERCO CONTINUO DE L 60 x 6

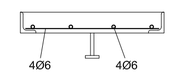

PLANTA

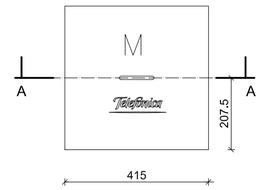

DETALLE DE ASIDERO
ESCALA 1:5

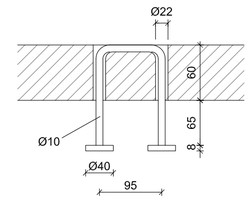

PEDESTAL PARA ARMARIO DE DISTRIBUCIÓN DE ACOMETIDAS Y ARQUETA TIPO "H"
ESCALA 1:20

SECCIÓN A-A

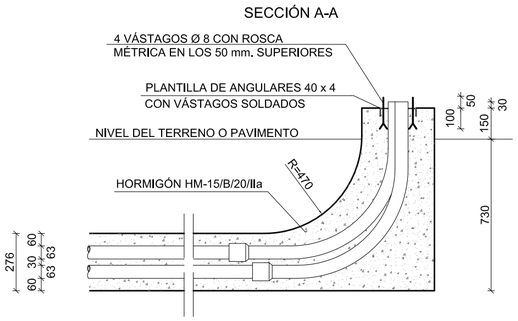

PLANTA

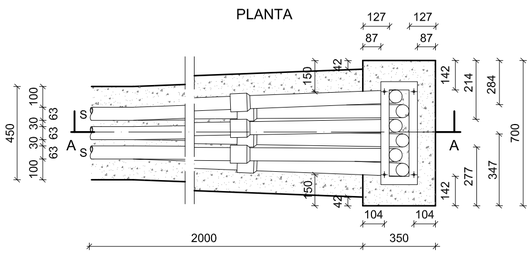

CERCO PARA ARQUETA TIPO H CONSTRUIDA
ESCALA 1:10

SECCIÓN A-A

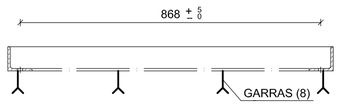

PLANTA

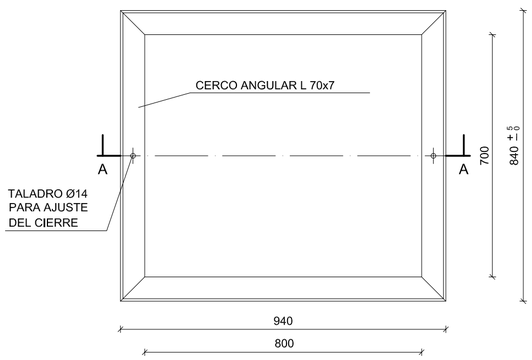

PAREDES PRINCIPALES: P1 = 5 Ø 12 p. ml.
P2 = 4 Ø 6 p. ml.
P3 = 6 Ø 6 p. ml.
P4 = 4 Ø 6 p. ml.

PAREDES TRANSVERS.: P1 = 4 Ø 12 p. ml.
P2 = 4 Ø 6 p. ml.
P3 = 5 Ø 6 p. ml.
P4 = 4 Ø 6 p. ml.

SOLERA: S1 = 5 Ø 6 p. ml.
S2 = 5 Ø 6 p. ml.
S3 = 6 Ø 6 p. ml.
S4 = 6 Ø 6 p. ml.

HORMIGÓN HA-25/P/20/IIa
ACERO B 500 S

TAPA TIPO H
ESCALA 1:10

SECCIÓN C-C

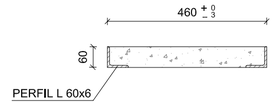

PLANTA

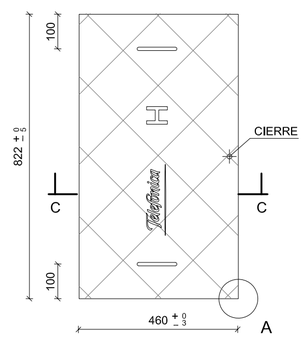

DETALLE A

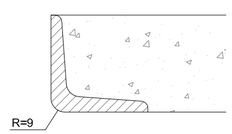

TIPIFICACIÓN DE HORMIGONES Y CARACTERÍSTICAS RESISTENTES DEL ACERO (EHE, Art. 4.3)

ELEMENTO ESTRUCTURAL	HORMIGÓN								ACERO		
	TIPO	N/mm²	CONSISTENCIA	TAMAÑO MAXIMO DEL ARIDO (mm)	CLASE/S DE AMBIENTE	PROPIEDADES ESPECIFICAS	γ_c	MODALIDAD DE CONTROL	TIPO	γ_s	NIVEL DE CONTROL
ARQUETAS	HA - 25	/ P /	20	/ IIa		-	1,5	ESTADÍSTICO	B500S	1,15	NORMAL
HORMIGÓN LIMPIEZA	HM - 20	/ P /	20	/ IIa		-	1,5	ESTADÍSTICO	Adaptado a la Instrucción de Hormigón Estructural (EHE-2008).		
Autorizada la utilización de adiciones en el hormigón: SI											

GENERALITAT VALENCIANA

AJUNTAMENT DE VALÈNCIA

Sepes Entidad Estatal de Suelo
Ministerio de Fomento

AUTOR DEL TRABAJO

JEFE DE LA DIVISIÓN DE PLANEAMIENTO Y PROYECTOS

Javier González Ramiro
ARQUITECTO

Firmado digitalmente por JAVIER GONZALEZ RAMIRO - 00416540X
Fecha: 2018.09.26 15:58:40 +02'00'

ESCALAS	VARIAS		LOCALIDAD
FECHA	ANULA AL	ANULADO POR	VALENCIA
OCTUBRE 2018			VALENCIA

PROYECTO	PROYECTO DE URBANIZACIÓN DEL "PARQUE CENTRAL DE INGENIEROS" DE VALENCIA	PLANO Nº TEL.03.
PLANO	TELECOMUNICACIONES. DETALLES	HOJA 2 DE 4